730 740 750 760 770 780 790 800 810 820
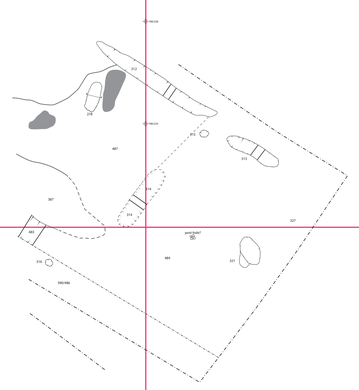
320 310 300 290 280 270 260 250 240 230 220 210 200